Китайский конвейерный конвейерный аппарат для цепочки цепочки поставок в Кита

Описание продукта

Скребок это транспортная машина, используемая на грани по добыче угля. В основном он используется для транспортировки вдоль впадины на грани и горнодобывающей зоны угольной добычи, а также может использоваться на угольной дороге и полуотгольной дорожной дорожке.Его можно транспортировать вверх или вниз, а транспорт вверх, как правило, не превышает 35 градусов.Перевозка нисходящего, как правило, не превышает 25 градусов, и целесообразно не превышать 20 градусов на практике.

Структура продукта

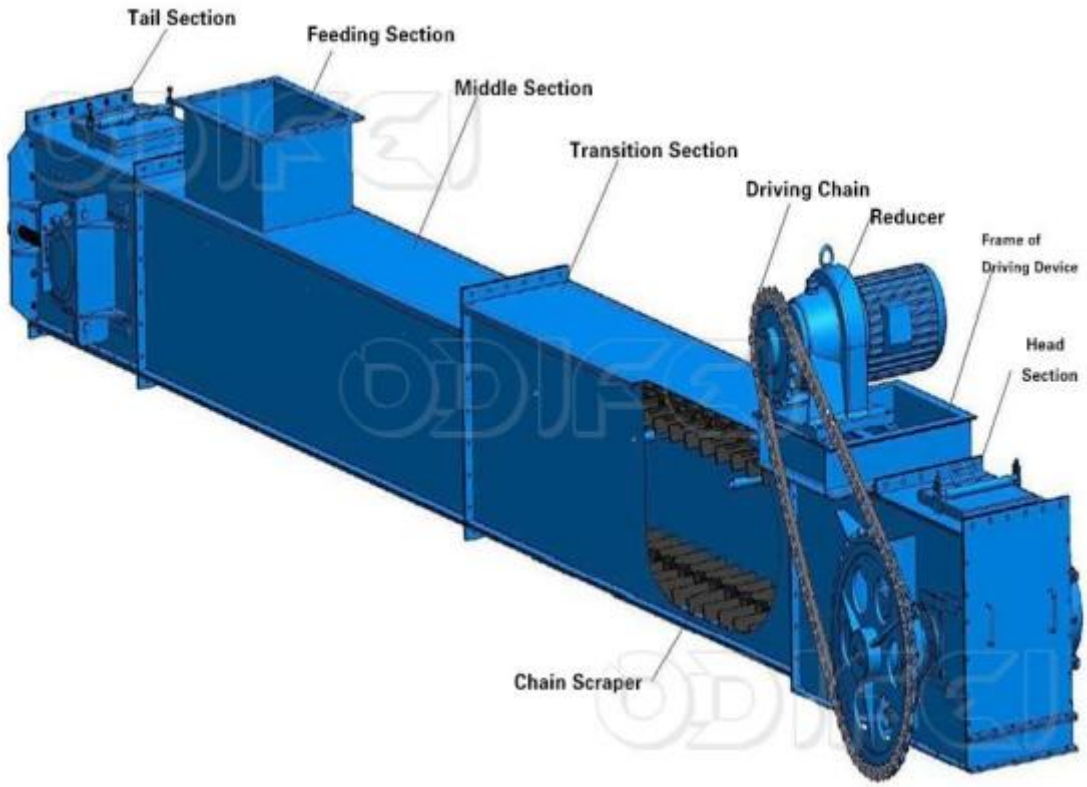

Он в основном состоит из закрытой оболочки секции (тщательный бак), цепь скребков, устройства для вождения и натяжения и других компонентов.

Общая структура макета процесса показана на рисунке:

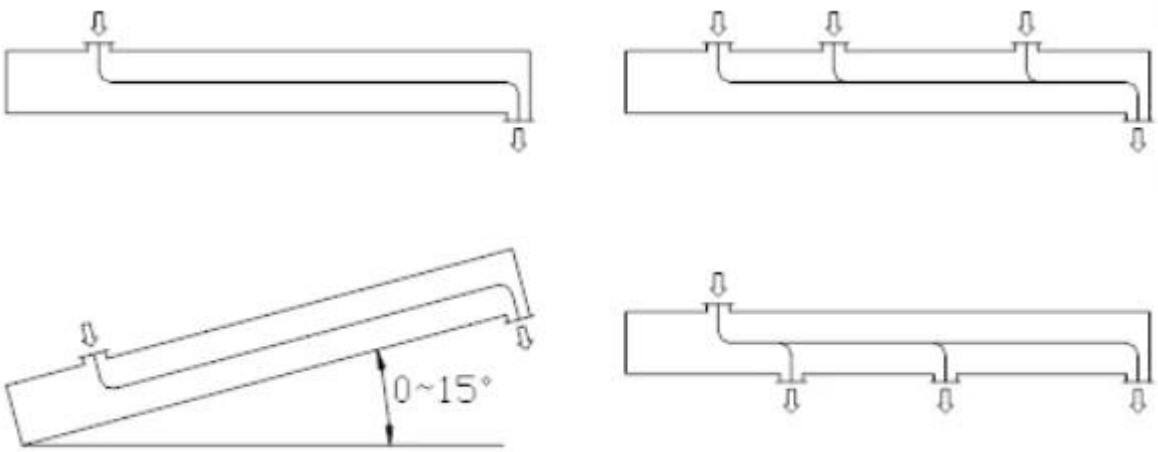

Особенности оборудования конвейера Fu Scraper:

1. Оборудование имеет простую структуру, небольшой размер, хорошие производительности герметизации, а также удобная установка и техническое обслуживание;

2. Возможны многоточечное кормление и многоточечная разгрузка, а выбор и макет процесса более гибки;

3. При транспортировке летающих, токсичных, высокотемпературных, легковоспламеняющихся и взрывных материалов это может улучшить условия труда и уменьшить загрязнение окружающей среды.

Таблица параметров модели скребков Fu Scraper:

Model / Name	FU200	FU270	FU350	FU410	FU500
Groove width(mm)	200	270	350	410	500
Delivery capacity(m^3/h)	10-30	20-60	35-100	50-130	80-200
Chain speed(m/min)	10-30	10-30	12-30	12-25	12-30
Chain pitch(mm)	125	185	200	200	300
Conveying distance(m)	8-50	8-50	8-50	8-50	8-50
climbing angle	⩽15°				
Motor Power(kw)	2.2-7.5	3-15	4-22	4-30	5.5-45
Drive installation form	left and right,back mounted				
Transmission form	transmission				
Applicable granularity(mm)	<5	<7	<9	<11	<25
Material applicable humidity(%)	⩽5				
proper temperature(℃)	⩽150				

Применение продукта:

Продукты серии конвейеров Scraper широко используются в металлургии, строительных материалах, электроэнергетике, химической промышленности, цементе, порту, причалке, углях, шахте, зерне и нефти, пищевых продуктах, корм и других отраслях и отделениях.

Служба послепродажи компании:

1. Бесплатное решение для дизайна

2. Бесплатное техническое руководство

3. Ответ (через 24 часа)

4. Warranty 1 год, пожизненное обслуживание

5. Установка и ввод в эксплуатацию